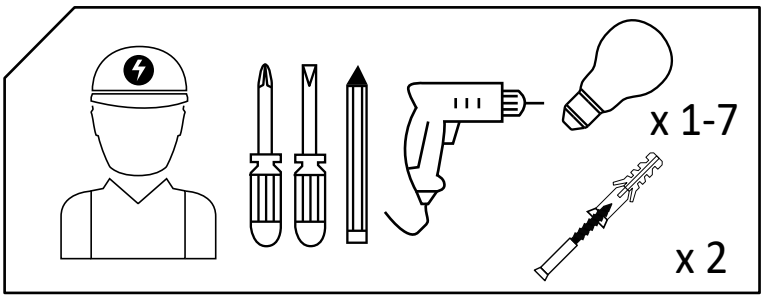

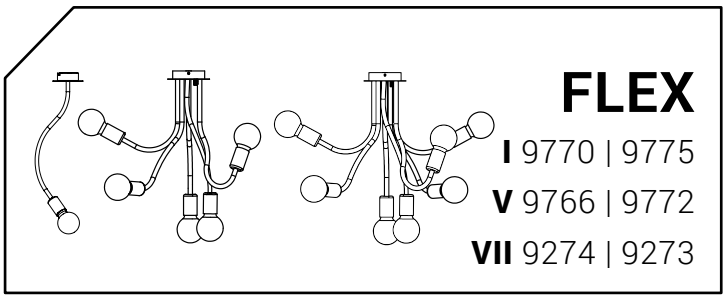

1

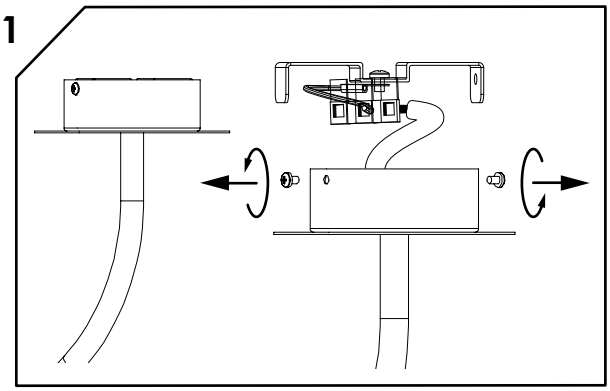

2

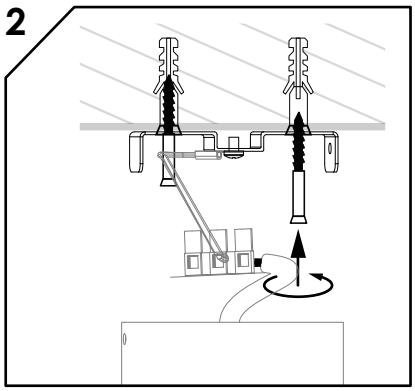

3

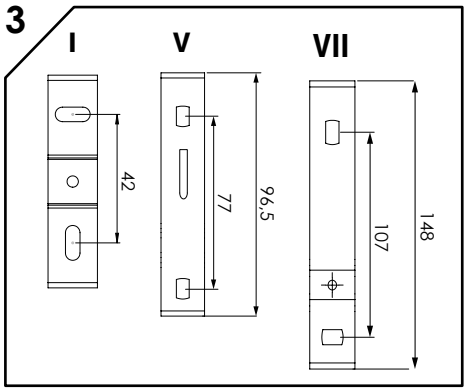

4

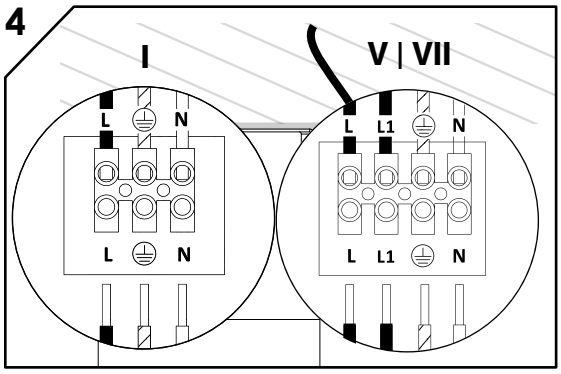

5

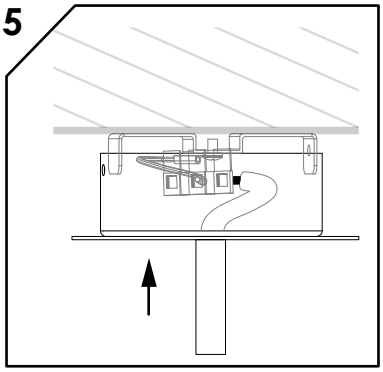

6

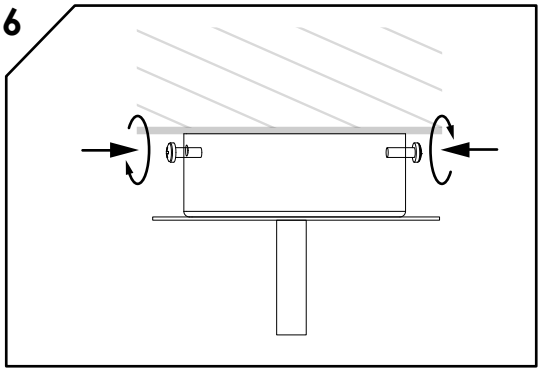

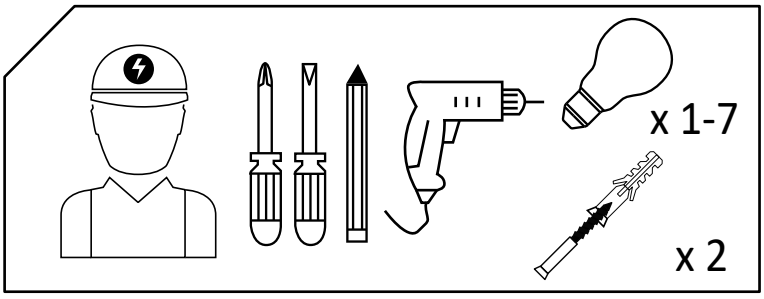

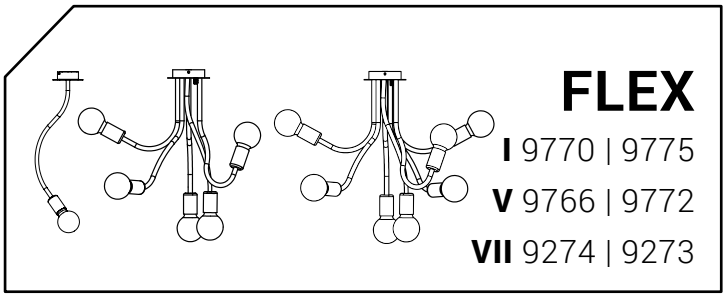

1

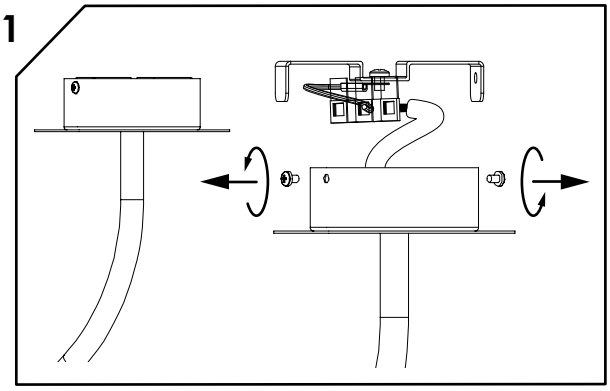

2

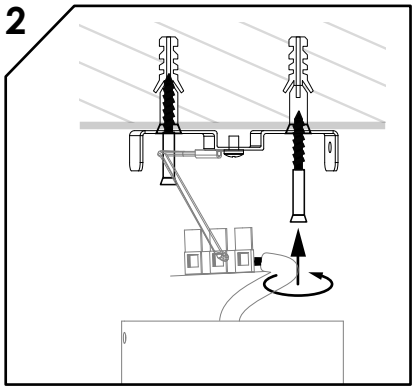

3

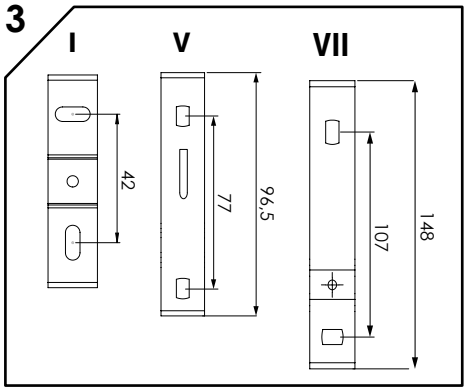

4

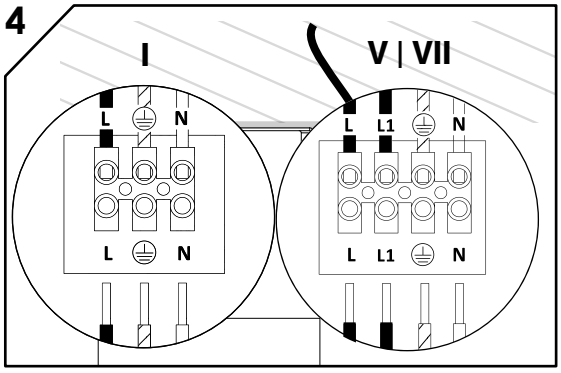

5

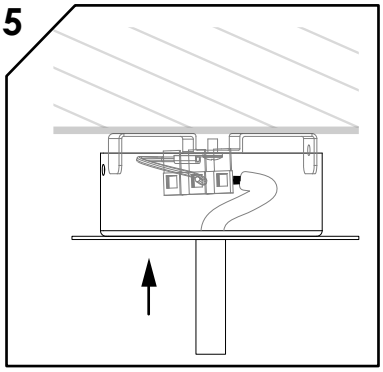
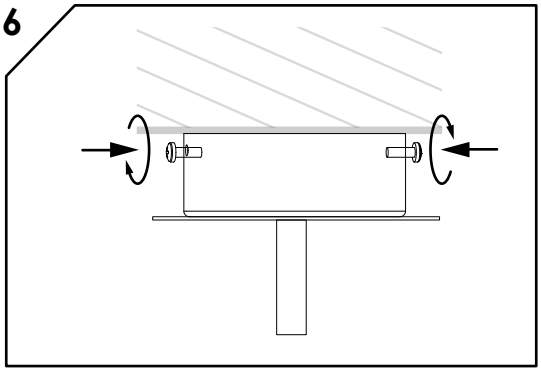
6