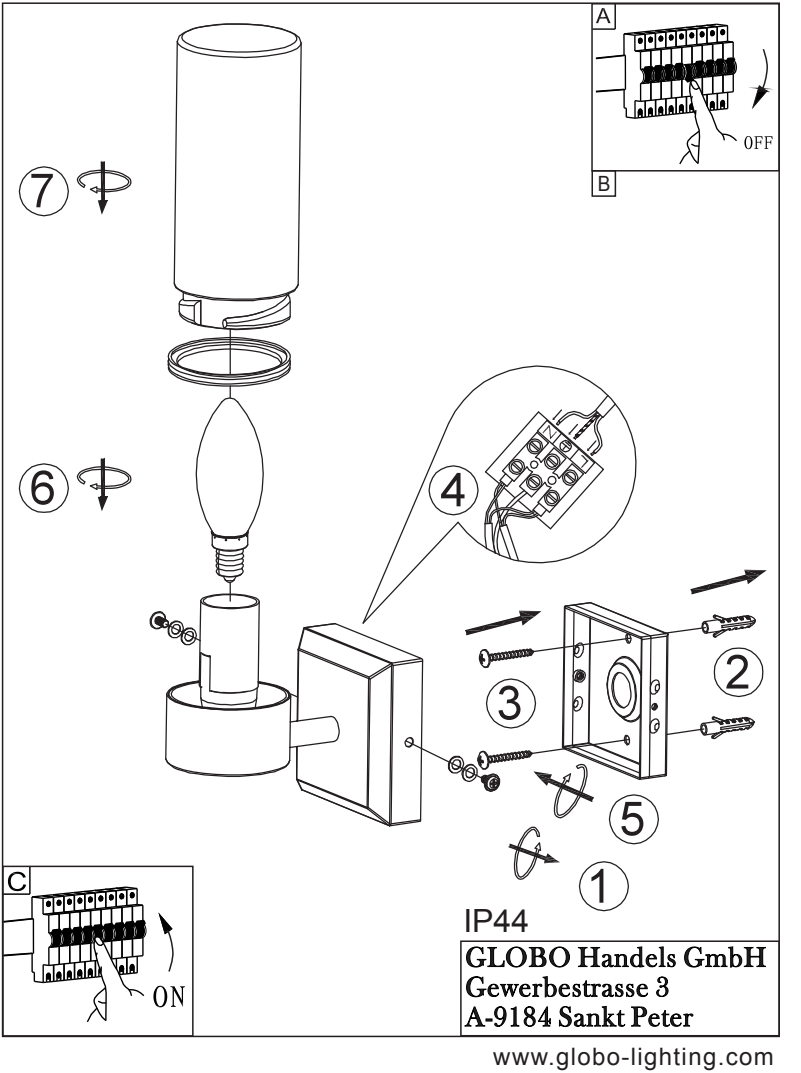

IP44

GLOBO Handels GmbH
Gewerbestrasse 3
A-9184 Sankt Peter